VECTOR OPTICS®

SCRAPPER

USER MANUAL
RED DOT SCOPE

FRENCH

LIRE AVANT UTILISATION !!!

LISEZ ET COMPRENEZ LE CONTENU DU MANUEL DE VOTRE ARME À FEU ET DE VOTRE LUNETTE. SUIVEZ TOUTES LES PRÉCAUTIONS DE SÉCURITÉ STANDARD ET LES PROCÉDURES LORS DE L'UTILISATION DE L'ARME À FEU.

▼ *Scannez le code QR pour en savoir plus sur VectorOptics.*

VECTOROPTICS MANUEL UTILISATEUR FACEBOOK INSTAGRAM

NE REGARDEZ JAMAIS LE SOLEIL À TRAVERS LE VISEUR POINT ROUGE (OU TOUT AUTRE INSTRUMENT OPTIQUE). CELUI-CI PEUT ENDOMMAGER DURABLEMENT VOS YEUX.

ASSUREZ-VOUS QUE LES ARMES À FEU SONT DÉCHARGÉES ET ORIENTÉES DANS UNE DIRECTION SÉCURITAIRE.

CONTENTS

INSTALLATION 4

RÉGLAGE À ZÉRO 4

INTERRUPTEUR MARCHE/ARRÊT ET RÉGLAGE DE L'ÉCLAIRAGE 6

REMPLACEMENT DE LA BATTERIE 7

ÉTANCHÉITÉ, IMPERMÉABILITÉ ET ANTI-BUÉE 8

ENTRETIEN 8

STOCKAGE 9

SCHÉMA DE RÉTICULE 10

GARANTIE 11

REMARQUE 14

INSTALLATION

Le viseur point rouge est fixé sur l'arme grâce à sa base intégrée de type rail picatinny. Placez l'objectif du viseur point rouge vers le canon, en le posant à plat sur la glissière, en vous assurant que la vis à croix est dans la rainure arrière. Pour des raisons de sécurité, laissez un espace d'au moins 3 pouces entre le viseur point rouge et vos yeux. Une fois le viseur point rouge correctement installé, repliez la tige de démontage rapide en position. Si l'installation est trop lâche ou trop serrée, ajustez l'écrou de montage de l'autre côté.

Ne serrez pas la base trop fort, sinon vous risquez d'endommager votre viseur point rouge. Le couple maximal de serrage pour les vis de montage est de 30 pouces/livre (2.5 pieds/livre ou 3.4 newtons/mètre).

REMISE À ZÉRO

Ce viseur point rouge est équipé d'un réglage d'élévation et de dérive ajustable avec un déclic clair. En fonction de l'emplacement du point d'impact, vous devrez ajuster les vis d'élévation et de dérive. L'élévation est un ajustement vertical haut-bas, généralement situé sur le dessus du viseur point rouge.

la dérive est un ajustement horizontal gauche-droite, généralement situé sur le côté droit du viseur point rouge.

Ce viseur point rouge a un réglage de dérive et d'élévation de 1 MOA, avec un clic sonore indiquant que chaque clic déplace le point d'impact de 1 pouce à 100 verges.

Une fois le viseur point rouge installé, placez l'arme sur un support solide et alignez-la sur la cible à 100 verges. Tirelentement 3 à 5 munitions d'essai légères. Ajustez les vis d'élévation et de dérive dans la direction que vous souhaitez déplacer le point d'impact si nécessaire. Si le point d'impact est plus bas que le point cible, ajustez-le vers le haut jusqu'à ce qu'il atteigne zéro. Si le point d'impact est à gauche du point cible, ajustez-le vers la droite jusqu'à ce qu'il atteigne zéro. Chaque clic ajuste le point d'impact. Tirelentement encore 3 à 5 séries de munitions d'essai. Répétez le processus jusqu'à ce que vous soyez satisfait du point d'impact.

INTERRUPTEUR ET RÉGLAGE DE L'ÉCLAIRAGE

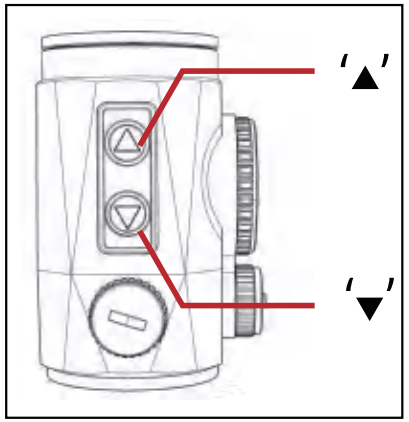

Le viseur point rouge est activé via la touche numérique marche/arrêt située sur le côté gauche. Le viseur point rouge dispose de 8 niveaux de point rouge visible et de 2 niveaux de vision nocturne. Maintenez la touche "▼" enfoncée pendant 1 seconde pour allumer la lumière. Appuyez ensuite sur la touche "▼" pour augmenter la luminosité du point rouge. Appuyez sur la touche "▲" pour diminuer la luminosité du point rouge. Maintenez la touche "▲" enfoncée pendant plus de 3 secondes pour éteindre le viseur point rouge.

Alimentation solaire: le viseur point rouge peut fonctionner sur l'énergie solaire si la pile est épuisée. Il dispose d'une fonction de détection automatique de la lumière. La luminosité du point s'ajuste automatiquement en fonction des conditions d'éclairage ambiant. Vous pouvez toujours contrôler manuellement la luminosité du point rouge en appuyant sur les boutons "▲" ou "▼".

REMPLACEMENT DE LA PILE

L'éclairage de votre viseur point rouge est alimenté par une pile bouton au lithium CR2032. Pour insérer, retirer ou remplacer la pile: Ouvrez le couvercle du compartiment à piles et retirez la pile usagée du compartiment à piles. Insérez une nouvelle pile bouton de qualité supérieure, avec le pôle positif vers le haut, puis serrez le couvercle du compartiment à piles.

Remarque : si la luminosité est faible ou si le point rouge ne s'allume pas, remplacez la pile.

Alimentation solaire: l'alimentation solaire permet au viseur point rouge de continuer à fonctionner même en cas de défaillance de la pile ou en l'absence de pile.

- *GARDEZ LA PILE HORS DE PORTÉE DES ENFANTS.*
- *SI LA PILE EST AVALÉE OU PÉNÈTRE DANS LE CORPS, DEMANDEZ IMMÉDIATEMENT UNE ASSISTANCE MÉDICALE.*
- *UNE MAUVAISE UTILISATION OU UN MAUVAIS TRAITEMENT DE LA PILE PEUT ENTRAÎNER DES FUITES, UN INCENDIE OU UNE EXPLOSION.*
- *TRAITEZ LES PILES USAGÉES IMMÉDIATEMENT.*

ÉTANCHÉITÉ, ÉTANCHE ET ANTI-BUÉE

Ce viseur point rouge est équipé d'un traitement à l'azote pour éliminer toute humidité interne et d'un joint torique pour éviter la poussière ou l'humidité de pénétrer.

ENTRETIEN

Bien que votre viseur point rouge soit extrêmement robuste, il s'agit d'un instrument de précision qui nécessite un entretien raisonnable et prudent.

- Lorsque vous nettoyez les lentilles, commencez par souffler les saletés et la poussière, ou utilisez une brosse à lentilles douce. Les empreintes digitales et les lubrifiants peuvent être essuyés avec un papier à lentilles ou un chiffon doux et propre imbibé de liquide de nettoyage pour lentilles.
- Toutes les pièces mobiles du viseur point rouge sont lubrifiées en permanence. Ne tentez pas de les lubrifier.
- À l'exception d'un nettoyage occasionnel des salissures ou des empreintes digitales avec un chiffon doux, la surface extérieure du viseur point rouge n'a pas besoin d'être entretenue.

- Utilisez autant que possible le couvercle de lentille pour la protection.

STOCKAGE

Évitez de stocker le viseur point rouge dans un endroit chaud, comme l'habitacle d'une voiture par temps chaud. La chaleur peut avoir un effet néfaste sur les lubrifiants et les joints d'étanchéité. Le coffre de la voiture, le coffre-fort à armes ou le placard sont de meilleurs endroits de stockage. Ne laissez pas la lumière du soleil briller directement sur l'objectif car cela pourrait endommager le viseur en raison de l'effet de focalisation des rayons du soleil.

SCHÉMA DE RÉTICULE

Double Reticles (If applicable)

Circle (30MOA) + Crosshair Dot | 2MOA Red Dot

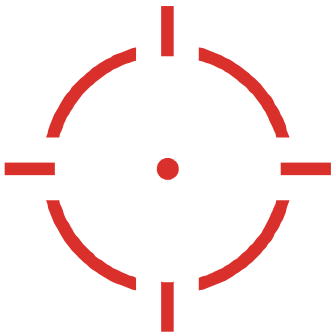

Circle + Crosshair Dot

30MOA Circle

2MOA Red Dot

3MOA Red Dot

Pour plus d'informations détaillées sur la série Boxer, veuillez scanner le code QR ou visiter le lien ci-dessous:

https://www.youtube.com/shorts/Q5LO0Vcn3hU

VECTOR OPTICS TAILED VIP LIFETIME WARRANTY

Nos produits des séries Continental, Taurus, Scrapper et Frenzy bénéficient tous de la garantie à vie T-VIP. Si votre produit optique Vector Optics est endommagé ou présente un défaut de qualité, nous nous engageons à le réparer ou à le remplacer gratuitement. Si nous ne pouvons pas réparer votre produit défectueux, nous le remplacerons par un produit neuf en parfait état. Nous sommes fiers de soutenir nos produits. Nous vous assurons que nous ferons tout notre possible pour vous satisfaire en tant que client. Vous pouvez compter sur notre garantie à vie T-VIP.

-Garantie à vie illimitée

-Assistance en ligne disponible 24h/24

-Réparations ou remplacements gratuits

-Entièrement transférable

-Pas besoin de facture ou de reçu

Nous ne vous demanderons pas la raison de la panne, mais nous apprécierions votre retour d'information.

Cette garantie ne couvre pas la perte, le vol, les dommages intentionnels, l'abus, l'utilisation incorrecte ou les modifications apportées au produit. Cette garantie ne s'applique pas aux composants électroniques ou aux piles.

Pour bénéficier du service de garantie, veuillez contacter notre service clientèle par e-mail à l'adresse service@vectoroptics.com pour obtenir des instructions de retour. Si vous devez renvoyer le produit, assurez-vous de l'expédier avec un suivi. Nous ne pouvons pas être tenus responsables de votre produit tant que notre service clientèle ne l'a pas réceptionné.

Pour les produits achetés auprès de revendeurs, veuillez contacter votre revendeur local pour obtenir des informations sur la garantie applicable.

Toutes les demandes de garantie doivent être enregistrées et les termes de garantie doivent être remplis en utilisant le lien ci-dessous ou en scannant le code QR :
https://www.vectoroptics.com/Warranty-Registration/

Nous vous remercions pour votre soutien. Assurez-vous de rester en sécurité et de profiter pleinement de votre expérience avec nos produits !

REMARQUE

REMARQUE

SCRAPPER

RED DOT SCOPE

Manual # Scrapper Series

www.vectoroptics.com

@ vector_optics

VECTOR OPTICS

SINCE 2007