VECTOR OPTICS®

SCRAPPER

USER MANUAL
RED DOT SCOPE

GERMAN

BITTE LESEN SIE VOR DER VERWENDUNG GRÜNDLICH!!!

BITTE LESEN SIE SORGFÄLTIG DIE ANLEITUNG ZUR VERWENDUNG IHRER WAFFE UND IHRES ZIELFERNROHRS DURCH UND VERSTEHEN DEREN INHALT. FOLGEN SIE WÄHREND DES BETRIEBS DER WAFFE ALLEN STANDARD-SICHERHEITSVORKEHRUNGEN.

▼ Scannen Sie den QR-Code, um mehr über Vector Optics zu erfahren

VECTOROPTICS | USER MANUAL | FACEBOOK | INSTAGRAM

BETRACHTEN SIE NIEMALS DIE SONNE DURCH IHR ZIELFERNROHR (ODER JEDES ANDERE OPTISCHE INSTRUMENT), DA DIES IHRE AUGEN DAUERHAFT SCHÄDIGEN KANN. STELLEN SIE AUßERDEM SICHER, DASS SICH KEINE KUGELN IN IHRER WAFFE BEFINDEN UND DIESE IN EINE SICHERE RICHTUNG ZEIGT.

CONTENTS

INSTALLATION 4

NULLSTELLEN 4

SCHALTER UND BELEUCHTUNGSREGELUNG 6

BATTERIEWECHSEL 7

DICHTUNG, WASSERDICHTIGKEIT UND BESCHLAGSCHUTZ 8

WARTUNG 8

LAGERUNG 9

ABSEHENMUSTER 10

GEWÄHRLEISTUNG 11

BEMERKUNGEN 14

INSTALLATION

Der rote Punktvisier wird mit seiner integrierten Picatinny-Schiene auf der Waffe montiert. Platzieren Sie das Visier mit der Objektivseite zum Lauf hin auf der Schiene, stellen Sie sicher, dass der Kreuzbolzen in der Rückstoßnut liegt. Aus Sicherheitsgründen sollte zwischen dem Rotpunktvisier und Ihren Augen ein Abstand von mindestens 3 Zoll eingehalten werden. Nachdem das Rotpunktvisier sicher angebracht wurde, schieben Sie den Schnellwechselhebel in die Ausgangsposition. Wenn die Montage zu locker oder zu fest ist, justieren Sie die Montagemutter auf der anderen Seite.

Achten Sie darauf, die Basis nicht zu fest anzuziehen, da dies das Rotpunktvisier beschädigen könnte. Das maximale Drehmoment zum Anziehen der Basisschrauben beträgt 30 Zoll-Pfund (2.5 Fuß-Pfund oder 3.4 Newtonmeter).

NULLSTELLEN

Das Rotpunktvisier verfügt über eine einstellbare Höhen- und Seitenverstellung mit hörbaren Klicks. Je nach Lage des Treffpunkts müssen Sie die Höhen- und Seitenjustierschrauben anpassen.

Die Höhenverstellung erfolgt vertikal, normalerweise oben auf dem Rotpunktvisier, während die Seitenverstellung horizontal erfolgt, normalerweise rechts auf dem Rotpunktvisier.

Das Rotpunktvisier hat eine Einstellung von 1 MOA für Höhen- und Seitenverstellung, was bedeutet, dass ein Klick den Treffpunkt um 1 Zoll auf 100 Yards verschiebt.

Nachdem das Rotpunktvisier montiert wurde, platzieren Sie die Waffe auf einer stabilen Unterlage und zielen Sie auf ein Ziel in 100 Yards Entfernung. Feuern Sie langsam 3 bis 5 Schüsse mit kleiner Munition ab. Passen Sie die Seitenverstellung und Höhenverstellung entsprechend der gewünschten Richtung der Treffpunktverschiebung an. Wenn der Treffpunkt unter dem Ziel liegt, bewegen Sie ihn nach oben auf Null. Wenn der Treffpunkt links vom Ziel liegt, bewegen Sie ihn nach rechts auf Null. Jeder Klick verändert den Treffpunkt. Feuern Sie erneut 3 bis 5 Schuss für weitere Tests ab. Wiederholen Sie diesen Vorgang, bis Sie mit dem Treffpunkt zufrieden sind.

SCHALTER UND BELEUCHTUNGSREGELUNG

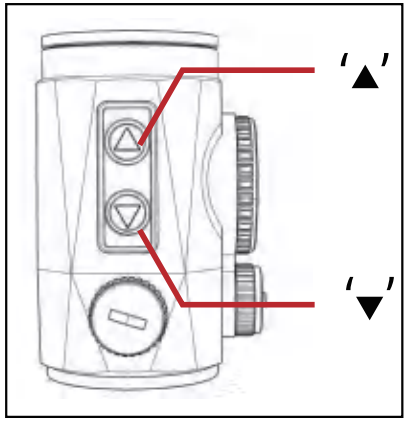

Das Rotpunktvisier wird über die linke Ein-/Aus-Taste aktiviert. Das Rotpunktvisier verfügt über 8 Sichtbarkeitsstufen und 2 Nachtsichtstufen. Halten Sie die "▼" -Taste 1 Sekunde lang gedrückt, um die Beleuchtung einzuschalten. Drücken Sie dann die "▼" -Taste, um die Helligkeit des Rotpunkts zu erhöhen. Drücken Sie die "▲" -Taste, um die Helligkeit zu verringern. Halten Sie die "▲" -Taste länger als 3 Sekunden gedrückt, um das Rotpunktvisier auszuschalten.

Solarenergie: Das Rotpunktvisier kann auch bei erschöpfter Batterie weiterhin mit Solarenergie betrieben werden. Es verfügt über eine automatische Lichtsensorfunktion, die die Helligkeit automatisch an die Umgebungslichtverhältnisse anpasst. Sie können die Helligkeit jedoch auch manuell mit den "▲" oder "▼" -Tasten steuern.

BATTERIEWECHSEL

Ihr Rotpunktvisier wird mit einer CR2032-Knopfzelle betrieben. Um die Batterie einzusetzen, zu entfernen oder auszutauschen, gehen Sie wie folgt vor: Öffnen Sie die Batteriefachabdeckung und nehmen Sie die verbrauchte Batterie heraus. Setzen Sie eine neue, qualitativ hochwertige Batterie mit der positiven Seite nach oben ein und ziehen Sie die Batteriefachabdeckung fest.

Hinweis: Wenn die Helligkeit abnimmt oder das Visier nicht mehr leuchtet, ersetzen Sie die Batterie.

Solarenergie: Die Solarenergie ermöglicht es dem Rotpunktvisier, auch bei Ausfall der Batterie oder ohne Batterien weiterhin zu funktionieren.

- *BEWAHREN SIE DIE BATTERIE AUßERHALB DER REICHWEITE VON KINDERN AUF.*
- *WENN DIE BATTERIE VERSCHLUCKT ODER IN DEN KÖRPER GELANGT IST, SUCHEN SIE SOFORT MEDIZINISCHE HILFE AUF.*
- *DER MISSBRAUCH ODER UNSACHGEMÄßE GEBRAUCH VON BATTERIEN KANN LECKAGEN, BRÄNDE ODER EXPLOSIONEN VERURSACHEN.*
- *ENTSORGEN SIE VERBRAUCHTE BATTERIEN ORDNUNGSGEMÄß.*

DICHTUNG, WASSERDICHTIGKEIT UND BESCHLAGSCHUTZ

Das Rotpunktvisier wurde mit Stickstoff behandelt, um jegliche interne Feuchtigkeit zu entfernen, und verfügt über O-Ring-Dichtungen, um das Eindringen von Staub oder Feuchtigkeit zu verhindern.

WARTUNG

Ihr Rotpunktvisier ist zwar äußerst robust, aber es handelt sich um ein präzises Instrument, das sorgfältig gewartet werden muss.

- Bei der Reinigung der Linsen sollten Sie zunächst Schmutz und Staub wegpusten oder einen weichen Objektivpinsel verwenden. Fingerabdrücke und Schmiermittel können mit einem Linsenreinigungspapier oder einem weichen, sauberen Baumwolltuch entfernt werden.
- Alle beweglichen Teile des Rotpunktvisiers sind dauerhaft geschmiert. Versuchen Sie nicht, sie zu schmieren.
- Die Außenfläche des Rotpunktvisiers muss außer gelegentlichem Abwischen von Schmutz oder Fingerabdrücken nicht gewartet werden.

- Verwenden Sie nach Möglichkeit eine Objektivkappe zum Schutz.

LAGERUNG

Vermeiden Sie die Lagerung des Rotpunktvisiers an heißen Orten wie dem Innenraum eines Fahrzeugs an heißen Tagen. Hohe Temperaturen können sich negativ auf Schmiermittel und Dichtungen auswirken. Ein Kofferraum, ein Waffenschrank oder ein Schr.

ABSEHENMUSTER

Double Reticles (If applicable)
Circle (30MOA) + Crosshair Dot | 2MOA Red Dot

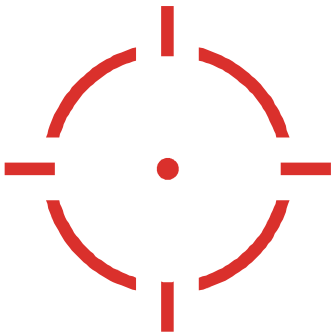

Circle + Crosshair Dot
30MOA Circle

2MOA Red Dot

3MOA Red Dot

Um eine Vielzahl von verfügbaren Informationen über SCRAPPER zu erhalten, besuchen Sie bitte den QR-Code oder umleiten zu:
https://www.youtube.com/shorts/Q5LO0Vcn3hU

VECTOR OPTICS TAILED VIP LIFETIME WARRANTY

Unsere Produkte der Continental, Taurus , Scrapper und Frenzy Serien sind alle durch die T-VIP lebenslange Garantie abgedeckt. Wenn Ihr Vector Optics-Produkt beschädigt oder von Qualitätsproblemen betroffen ist, werden wir uns bemühen, es kostenlos zu reparieren oder zu ersetzen. Wenn wir Ihr beschädigtes Produkt nicht reparieren können, werden wir es durch ein vollständig neues Produkt in einwand-freiem Zustand ersetzen. Wir unterstützen unsere Produkte mit Stolz und geben Ihnen die Sicherheit, dass wir alles tun werden, um Sie zufrieden zu stellen. Auf unsere T-VIP lebenslange Garantie können Sie sich verlassen.

-Unbegrenzte lebenslange Garantie.

-Ganztägige Online-Unterstützung.

-Kostenlose Reparatur oder Ersatz.

-Vollständig übertragbar.

-Keine Rechnung oder Quittung erforderlich.

Wir werden Sie nicht nach dem Grund für den Defekt fragen, aber wenn Sie Feedback geben, sind wir sehr dankbar.
Rücknahme- und Umtauschversandkosten inklusive. Diese Garantie deckt keinen Verlust , Diebstahl , vorsätzliche Beschädigung, Missbrauch, falsche Verwendung oder Änderung des Produkts ab. Diese Garantie gilt nicht für elektronische Komponenten oder Batterien. Um Garantieleistungen in Anspruch zu nehmen, kontaktieren Sie bitte unseren Kundendienst unter service@vectoroptics.com, um Anweisungen für die Rücksendung zu erhalten. Wenn Sie ein Produkt zurücksenden müssen, stellen Sie bitte sicher, dass es versandt wird und bewahren Sie eine Sendungsverfolgungsnummer auf. Wir sind nicht verantwortlich für Ihr Produkt, bevor es von unserem Kundendienst erhalten wird. Für Produkte, die nicht direkt bei uns gekauft wurden, wenden Sie sich bitte an den örtlichen Händler, um Informationen zur Garantie zu erhalten.

Jede Garantieleistung muss über den folgenden Link oder durch Scannen des QR-Codes registriert und ausgefüllt werden:
https://www.vectoroptics.com/Warranty-Registration/
Vielen Dank für Ihren Einkauf. Bitte achten Sie auf Ihre Sicherheit und haben Sie viel Spaß!

BEMERKUNGEN

BEMERKUNGEN

SCRAPPER

RED DOT SCOPE

Manual # Scrapper Series

www.vectoroptics.com

@ vector_optics

VECTOR OPTICS

SINCE 2007